DVG-H 500D4-8-XLF400

De DVG radiale dakventilatoren zijn geschikt voor het afvoeren van de hete rookgassen, evenals voor de dagelijkse ventilatie-eisen.
Het huis is gemaakt van zeewaterbestendig aluminium en voorzien van een beveiligingsrooster.
Het basisframe gemaakt van thermisch verzinkt staal.
De DVG's maken gebruik van IEC flens motoren buiten de luchtstroom met efficiency klasse IE2.
De Radiale waaier met achterovergebogen schoepen zijn gemaakt van gegalvaniseerd staal.
De toeren zijn regelbaar via frequentieregelaar.

Algemene gegevens:

Maximale luchthoeveelheid	**10,37**	m3/h
Toerental waaier	**1.406**	rpm
Vermogen	**1,4**	kW
Spanning	**400**	V/Hz
Stroomsterkte	**3,7**	A
Beschermingsklasse	**55**	IP
Gewicht	**82,0**	kg
Geluiddrukniveau ±2*	**71**	dB(A)

** (op 4m van de uitblaaszijde van de ventilator, onder vrije veld kondities)*

Opties:

Dakopstand, plat dak, 400°C	**FDG/F**	500
Terugslagklep, 400°C	**VKG/F**	500

Grafiek:

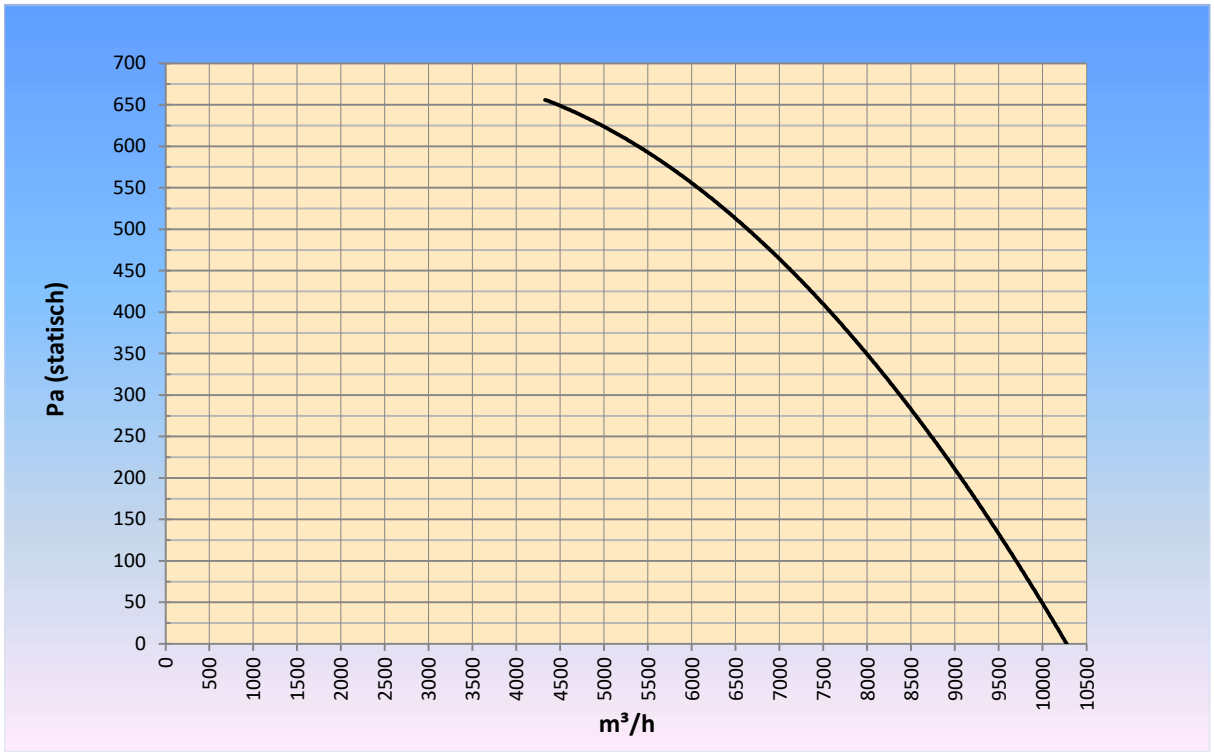

Maatvoering:

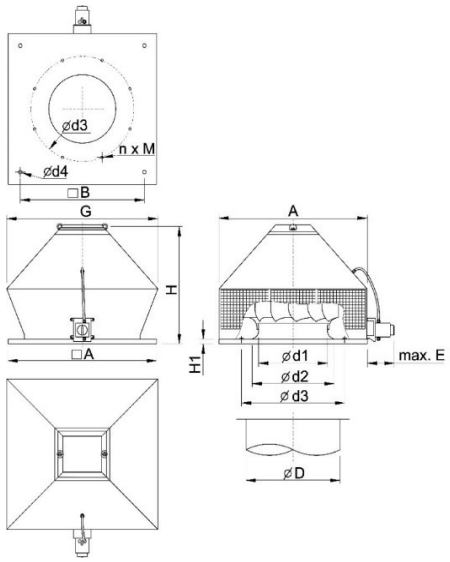

A	943
B	750
G	1078
ød1	361
ød2	450
ød3	620
NXm	12xM8
ød4	14
ød	560
E	240
H1	30
H	773