MP 404B

Axiale buisventilator model MP.
De vrijlopende axiaal waaier is gemaakt van polypropyleen, glasvezelversterkt nylon met een speciaal ontworpen schoepengeometrie.

Deze ventilator heeft een hoog rendement, uitstekend geluidsniveau en zijn onderhoudsvrij en betrouwbaar. Hij is gefabriceerd van staal en vervolgens blauw gepoedercoat (RAL5010). Behuizing met flenzen die voldoen aan Eurovent ½.

Voorzien van norm motor. Regelbaar middels frequentie regelaar. Ster driehoek is mogelijk voor 3~/400 V types. Motor voorzien van PTC voelers.

Algemene gegevens:

Maximale luchthoeveelheid	**4900**	m3/h
Toerental waaier	**1.450**	rpm
Vermogen	**0,25**	kW
Spanning	**230/400V-D/Y-50Hz**	V/Hz
Stroomsterkte	**0,826**	A
Beschermingsklasse	**55**	IP
Gewicht	**11**	kg
Max. medium temp.	**40**	°C
Geluiddrukniveau ±2*	**63**	dB(A)

** (op 1,5m van de uitblaaszijde van de ventilator, onder vrije veld kondities)*

Opties:

Set montagevoeten (horizontaal)
Set montagevoeten (verticale opstelling)
Gaasrooster zuig of perszijdig
RVS of Sendzimir verzinkt

Grafiek:

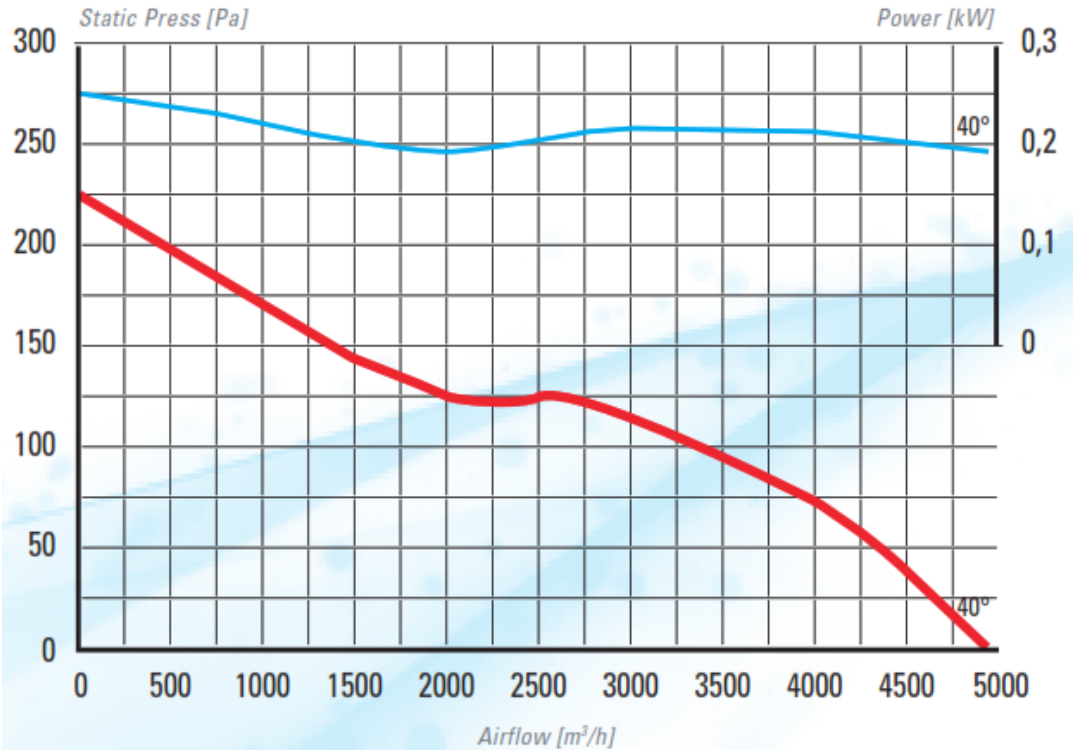

Montageposities:

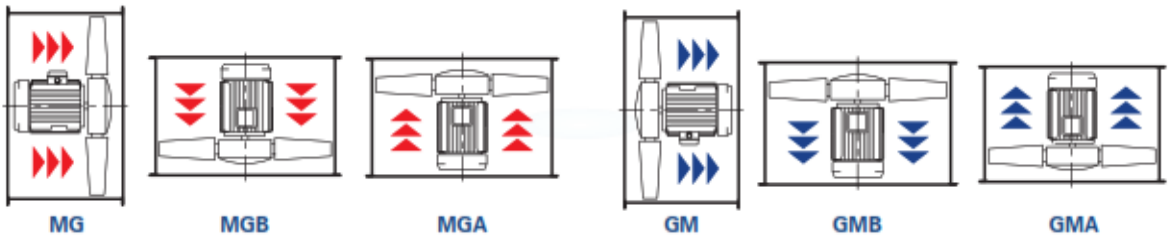

Maatvoering:

MP-FTP

Conus aan motorzijde - Vlakke flens aan waaierzijde

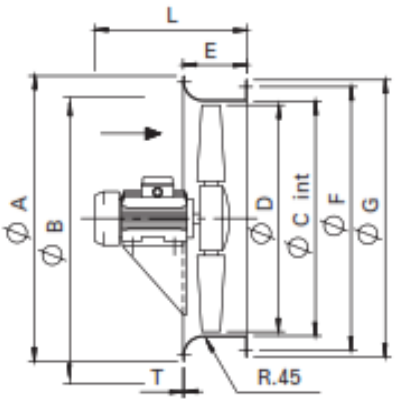

MP-FTM

Conus aan motorzijde

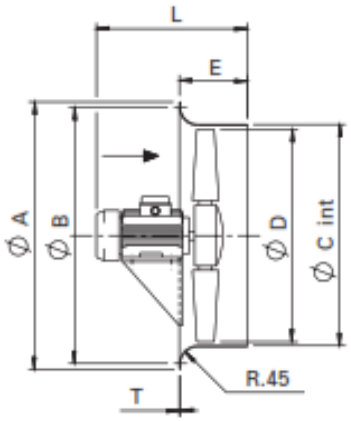

MP-FPT

Vlakke flens aan motorzijde - Conus aan waaierzijde

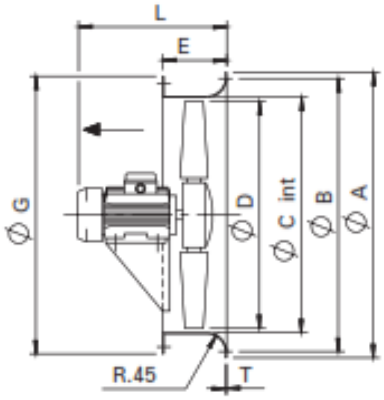

MP-FPM

Vlakke flens motorzijde

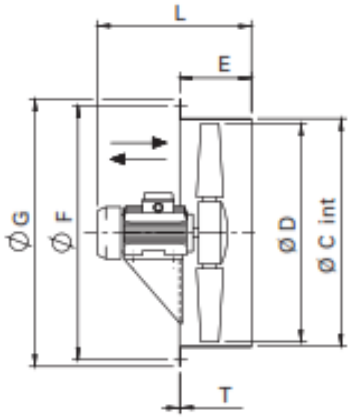

MP-DFT

Conus aan beide zijde

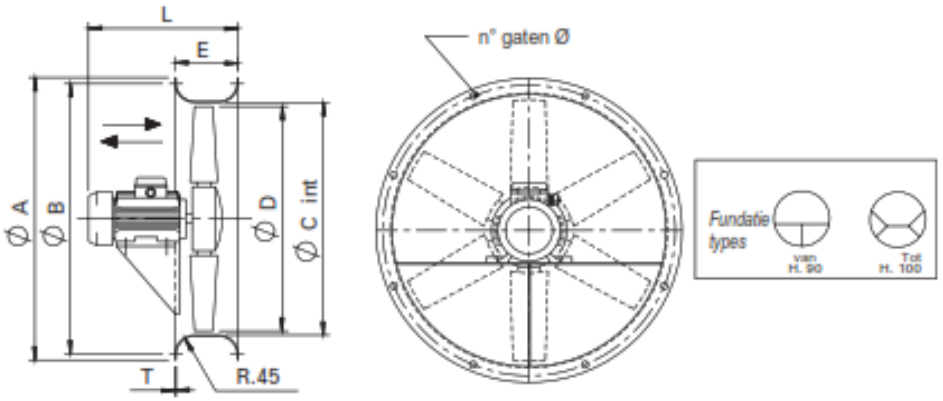

ØA	ØB	ØC int	ØD	ØE	ØF	ØG	L	T	n°	Ø
507	480	410	400	150	440	473	400	1,5	6	11