DVG-H 400D4-6-XLF400

De DVG radiale dakventilatoren zijn geschikt voor het afvoeren van de hete rookgassen, evenals voor de dagelijkse ventilatie-eisen.
Het huis is gemaakt van zeewaterbestendig aluminium en voorzien van een beveiligingsrooster.
Het basisframe gemaakt van thermisch verzinkt staal.
De DVG's maken gebruik van IEC flens motoren buiten de luchtstroom met efficiency klasse IE2.
De Radiale waaier met achterovergebogen schoepen zijn gemaakt van gegalvaniseerd staal.
De toeren zijn regelbaar via frequentieregelaar.

Algemene gegevens:

Maximale luchthoeveelheid	**5249**	m3/h
Toerental waaier	**1.432**	rpm
Vermogen	**0,55**	kW
Spanning	**400**	V/Hz
Stroomsterkte	**1,7**	A
Beschermingsklasse	**55**	IP
Gewicht	**52,0**	kg
Geluiddrukniveau ±2*	**60**	dB(A)

** (op 4m van de uitblaaszijde van de ventilator, onder vrije veld kondities)*

Opties:

Dakopstand, plat dak, 400°C	**FDG/F**	400
Terugslagklep, 400°C	**VKG/F**	400

Grafiek:

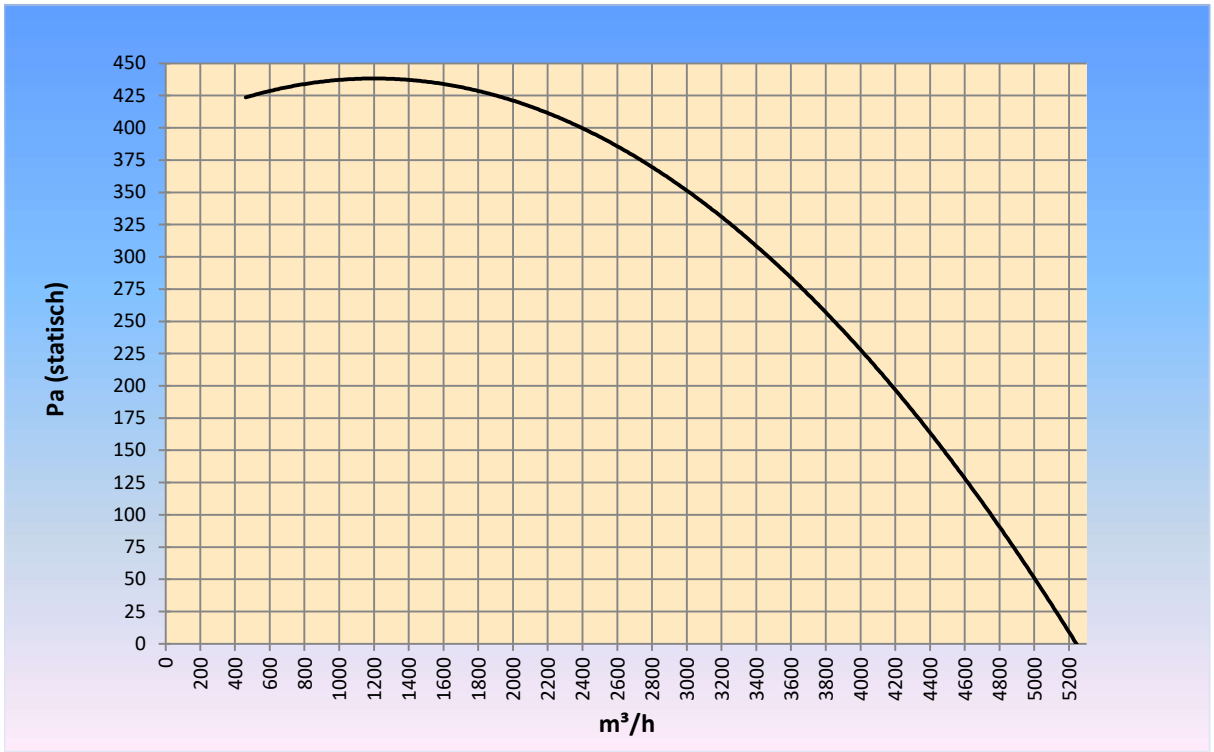

Maatvoering:

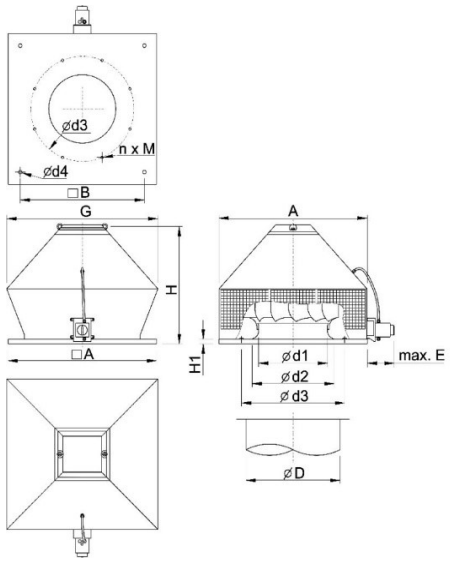

A	668
B	535
G	854
ød1	286
ød2	379
ød3	438
NXm	6xM8
ød4	12
ød	400
E	240
H1	30
H	650